R 5 kN

GSZ-2-R | Dönen iş mili

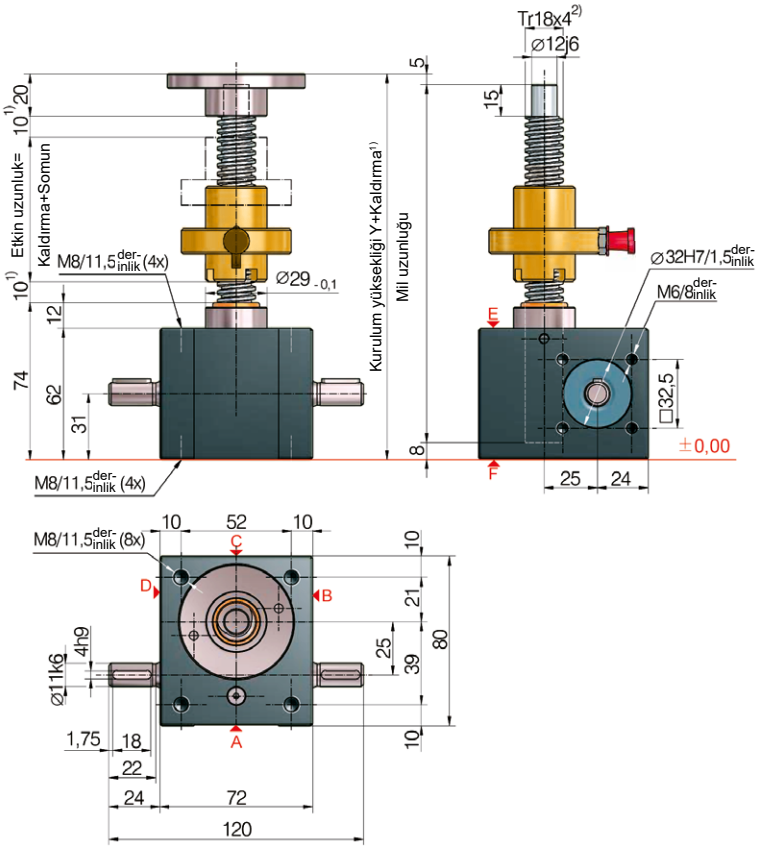

Standart konfigürasyon

Sipariş kodu	Redük-törleri (Seri)	Boyut	Versiyonu (Form)	Iletim oranı	Spindle	Tahrik mili devri başına strok
GSZ-5-RN	GSZ	5	R (Dönen iş mili)	N (Normal) 4:1	Tr 18x4	1,00 mm
GSZ-5-RL				L (Yavaş) 16:1		0,25 mm

5 kN

Görev döngüsü haritası, termal (S + R)

Oranı „N“ (4:1)

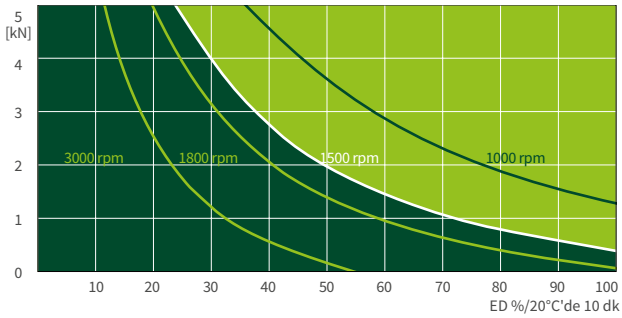

Oranı „L“ (16:1)

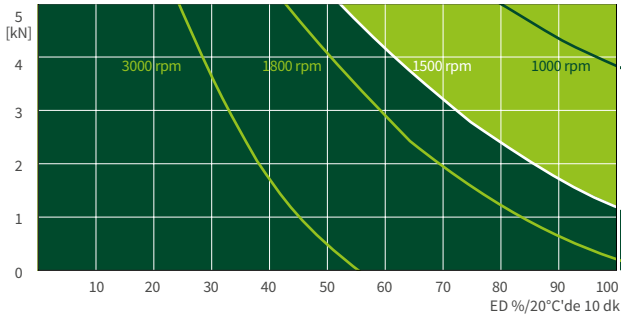

Bu haritalar, standart endüstriyel koşullar altında (ortam sıcaklığı 20°C vb.) yönlendirme ve doğru bakım (yağlama vb.) için kullanılır.
Karakteristik diyagramlar ZIMM standart trapez diş Tr 18x4'e dayanmaktadır. KGT vidalı mil dişleri ile görev döngüleri çok daha uzun olabilir.