R 250 kN

ZE-250-R | Dönen iş mili

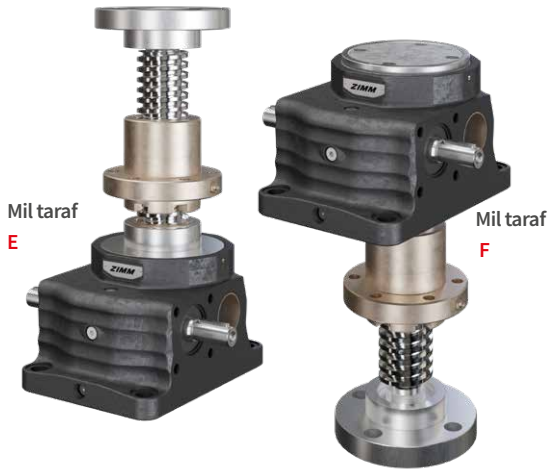

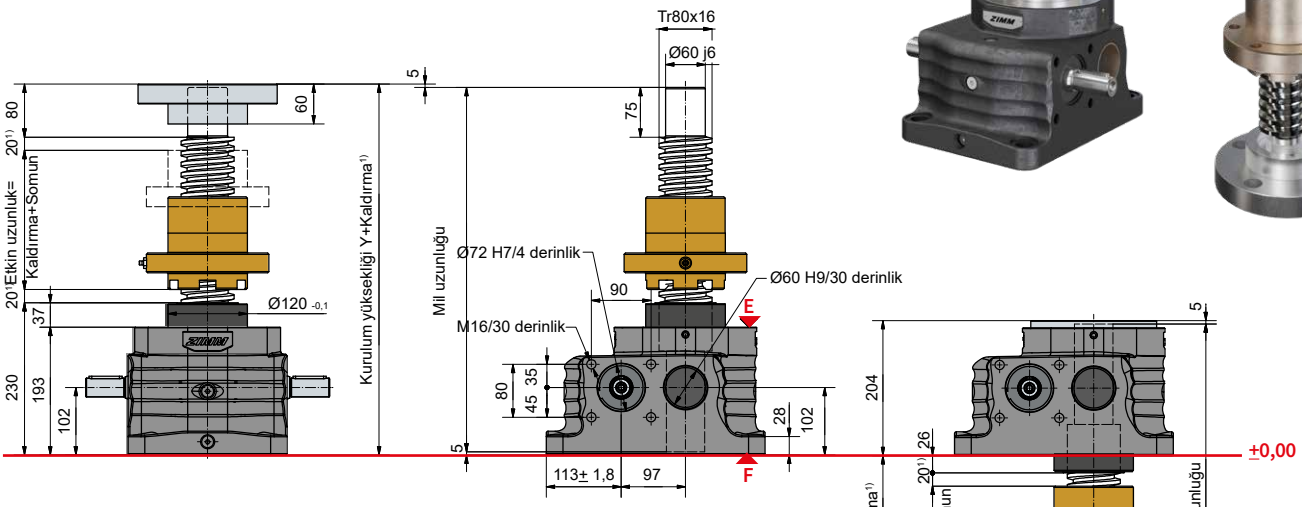

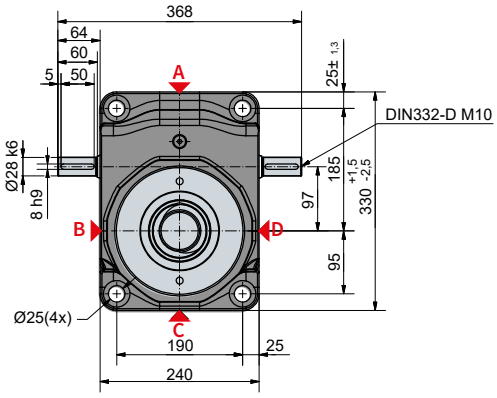

Standart konfigürasyon

Sipariş kodu	Redük-törleri (Seri)	Boyut	Versiyonu (Form)	Iletim oranı	Spindle	Tahrik mili devri başına strok
ZE-250-RN	ZE	250	R (Dönen iş mili)	N (Normal) 10,66:1	Tr 80x16	1,50 mm
ZE-250-RL				L (Yavaş) 32:1		0,50 mm

250 kN

Görev döngüsü haritası, termal (S + R)

Oranı „N“ (10,66:1)

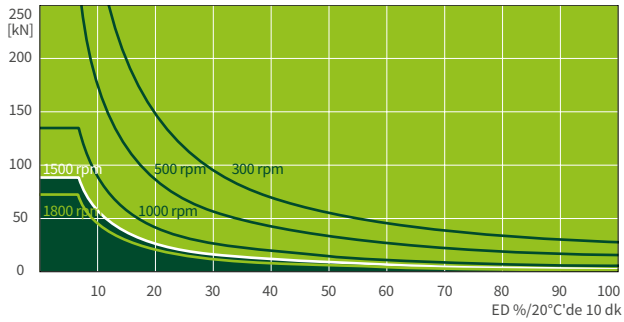

Oranı „L“ (32:1)

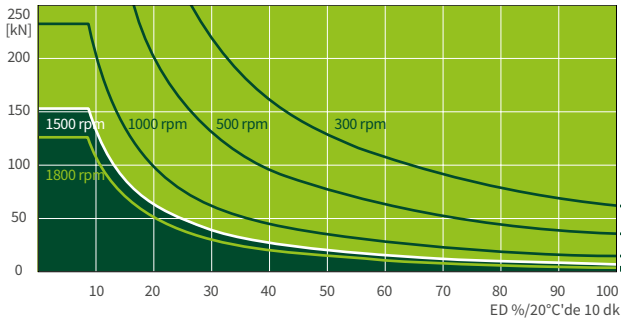

Bu haritalar, standart endüstriyel koşullar altında (ortam sıcaklığı 20°C vb.) yönlendirme ve doğru bakım (yağlama vb.) için kullanılır.
Karakteristik diyagramlar ZIMM standart trapez diş Tr 80x16'e dayanmaktadır. KGT vidalı mil dişleri ile görev döngüleri çok daha uzun olabilir.
Daha da yüksek bir çalışma döngüsüne veya güce ihtiyacınız varsa, ZE-H yüksek performanslı redüktörlerimizle ilgili bilgileri s.70 ve 71'de bulabilirsiniz.