S 150 kN

GSZ-150-S | Sabit mil

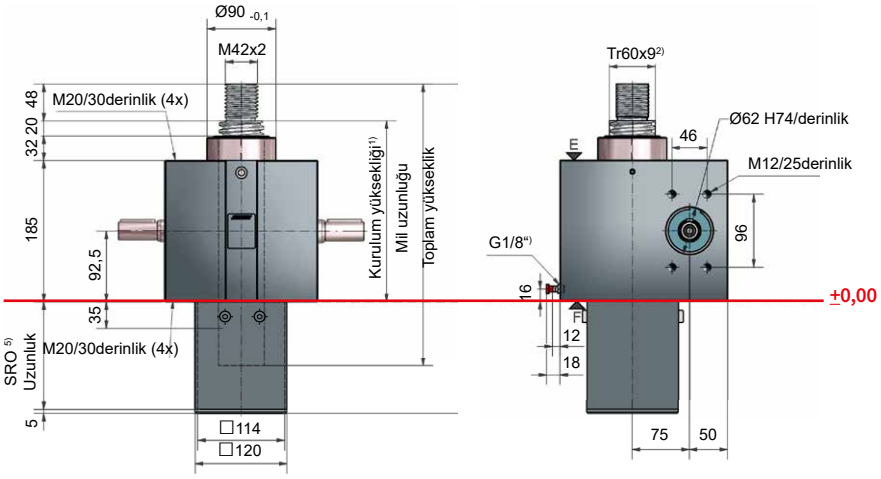

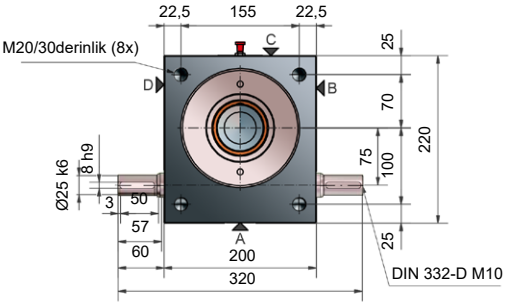

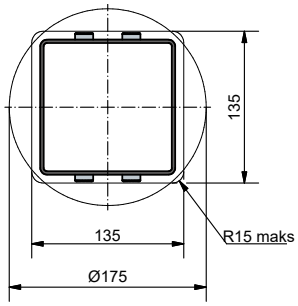

Kare veya yuvarlak koruyucu boru açıklığı

5)Tr 60x9 mil ile koruma borusu uzunluğu SRO

Anti-rotasyonlu/ suz	87 + Kaldırma
Anti-rotasyonlu/ ile	117 + Kaldırma
Anti-büküm koruması ve ES limit anahtarı seti ile	149 + Kaldırma
Anti-büküm koruması ve ES limit anahtarı seti ve KAR ile*	199 + Kaldırma

**Körüklü sabitleme halkası ile FBR.*

Standart konfigürasyon

Sipariş kodu	Redüktörleri (Seri)	Boyut	Versiyonu (Form)	Iletim oranı	Spindle	Tahrik mili devri başına strok
GSZ-150-SN	GSZ	150	S (Sabit mil)	N (Normal) 9:1	Tr 60x9	1,00 mm
GSZ-150-SL				L (Yavaş) 36:1		0,25 mm

150 kN

Görev döngüsü haritası, termal (S + R)

Oranı „N“ (9:1)

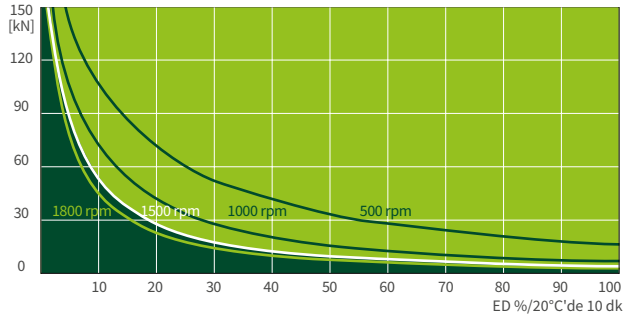

Oranı „L“ (36:1)

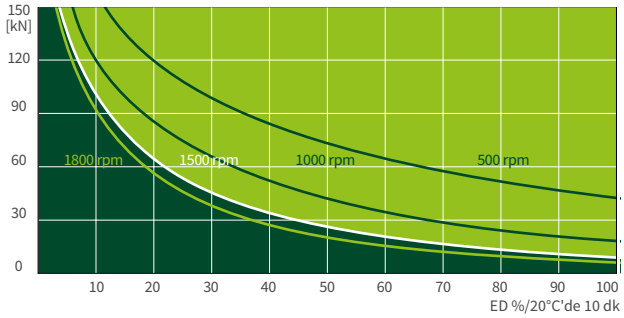

Bu haritalar, standart endüstriyel koşullar altında (ortam sıcaklığı 20°C vb.) yönlendirme ve doğru bakım (yağlama vb.) için kullanılır.
Karakteristik diyagramlar ZIMM standart trapez diş Tr 60x9'e dayanmaktadır. KGT vidalı mil dişleri ile görev döngüleri çok daha uzun olabilir.