Dönüş hızı sınırları

Standart yağlayıcı ile maks. giriş devri n_D

Mil montaj konumu		i	ZK-065	ZK-090	ZK-120	ZK-140
		$n_D : n_{AC}$	n_D , min^{-1}	n_D , min^{-1}	n_D , min^{-1}	n_D , min^{-1}
	tümü yatay / giriş aşağıda (mil D)	1:1	1800	1800	1800	1800
		2:1	1800	1800	1800	1800
		3:1	1800	1800	1800	1800
	giriş yukarıda (mil D)	1:1	1800	1800	1700	1550
		2:1	1800	1800	1700	1550
		3:1	1800	1800	1700	1550
	çıkış dikey (mil A/C)	1:1	1800	1800	1700	1460
		2:1	1800	1800	1800	1800
		3:1	1800	1800	1800	1800

Yüksek performanslı yağlayıcı ile maks. giriş devri n_D

Mil montaj konumu		i	ZK-065	ZK-090	ZK-120	ZK-140
		$n_D : n_{AC}$	n_D , min^{-1}	n_D , min^{-1}	n_D , min^{-1}	n_D , min^{-1}
	tümü yatay / giriş aşağıda (mil D)	1:1	3000	3000	3000	3000
		2:1	3000	3000	3000	3000
		3:1	3000	3000	3000	3000
	giriş yukarıda (mil D)	1:1	3000	2200	-	-
		2:1	3000	2200	-	-
		3:1	3000	2200	-	-
	çıkış dikey (mil A/C)	1:1	3000	2200	-	-
		2:1	3000	3000	3000	2800
		3:1	3000	3000	3000	3000

Varyant

Içi boş mil | Konik Dişli Redüktör **1.3 / HW**

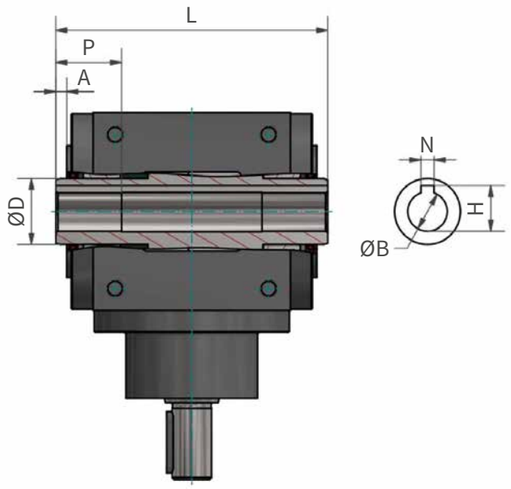

ZK	ØB	H	N	P	ØD	A	L
	H7	+0,1	JS9				DIN ISO 2768-m
065	12	13,8	4	20	20	2	92
090	18	20,8	6	30	30	5	124
120	25	28,3	8	40	40	5	160
140	32	35,3	10	50	45	5	180

DIN 6885-1'e göre kama kanalı.
Belirtilen boyutlar tüm mevcut dişli oranları için aynıdır.
Belirtilmeyen boyutlar standart yapıdaki boyutlara karşılık gelir.
Kütle atalet momentleri için standart yapıya bakınız.

Varyant

Kare **rulman kapağı** | Konik Dişli Redüktör **Q**

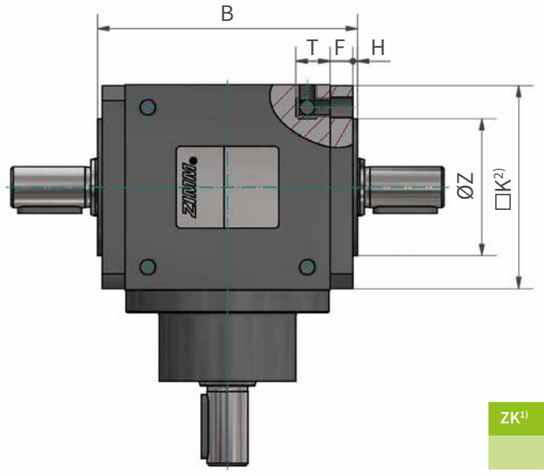

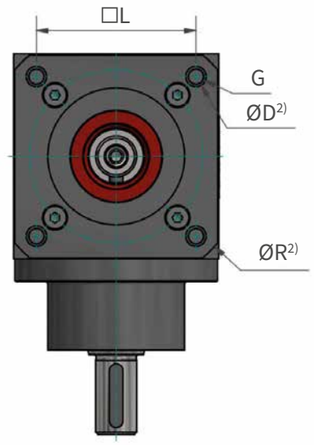

ZK1)	□K2)	ØZ	H	□L	ØD2)	F	G	T	T+F2)	B	ØR2)
		f7									
090	89	60	2	70	9	10	M8	15	25	114	117
120	119	80	3	100	11	12	M10	16	28	150	164
140	139	90	3	110	11	12	M10	18	30	170	192

1) Q rulman kapağı 065 boyutunda mevcut değildir.
2) Bu boyutlar sadece Q rulman kapağı için geçerlidir.
Diğer tüm boyutlar ve listelenmemiş boyutlar, R rulman kapağına sahip standart yapıdaki boyutlarla aynıdır.